Úhelník valby BV/Ú 05-20/120

Katalog shrnuje únosnosti při namáhání ve směru 2 (obr. 1) úhelníku 05-20 firmy Bova Březnice spol. s.r.o.

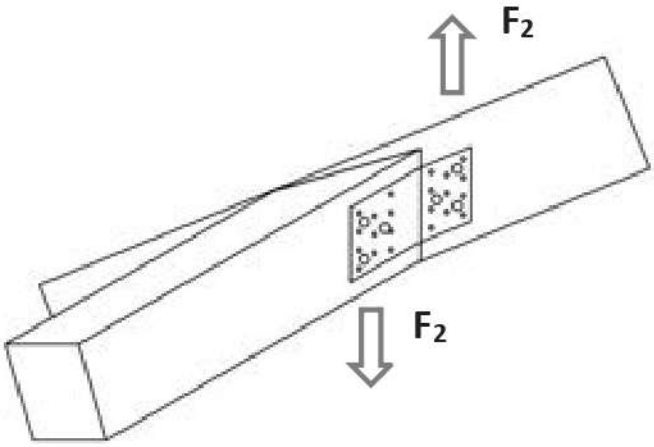

Obr. 1: Směr namáhání 2 ve vztahu ke spojovaným prvkům (trimmer connection)

Podmínky a poznámky k použití tabulky:

- jedná se o charakteristické hodnoty únosnosti spoje
- použité hřebíky - ANKER ø 4,0 mm a délky 60 mm
- spojované profily jsou z rostlého dřeva třídy C24

Prohřebíkování:

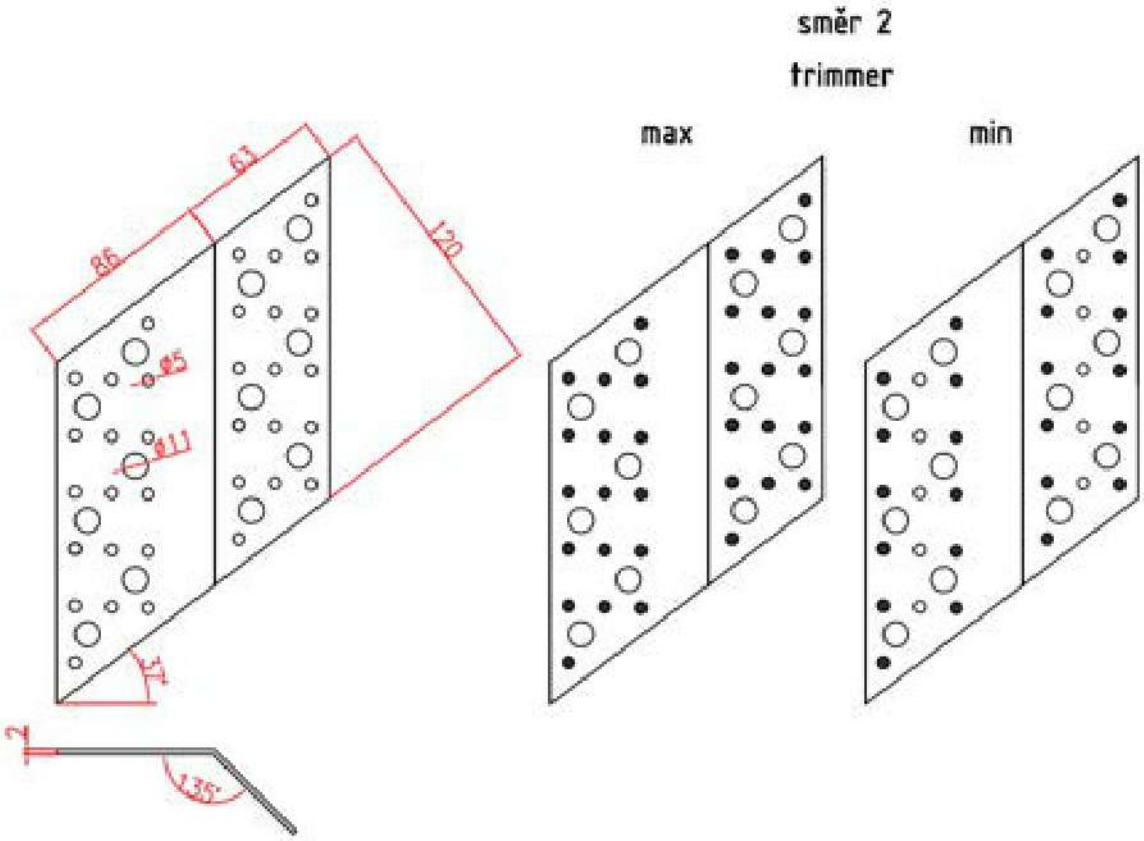

Charakteristické hodnoty únosnosti [kN]:

Směr 2			
Trimmer connection			
2 úhelníky		1 úhelník	
prohřebíkování		prohřebíkování	
max	min	max	min
24,60	18,50	12,30	9,25